ППУ FPS01-2-XXX. Схема внешних подключений.

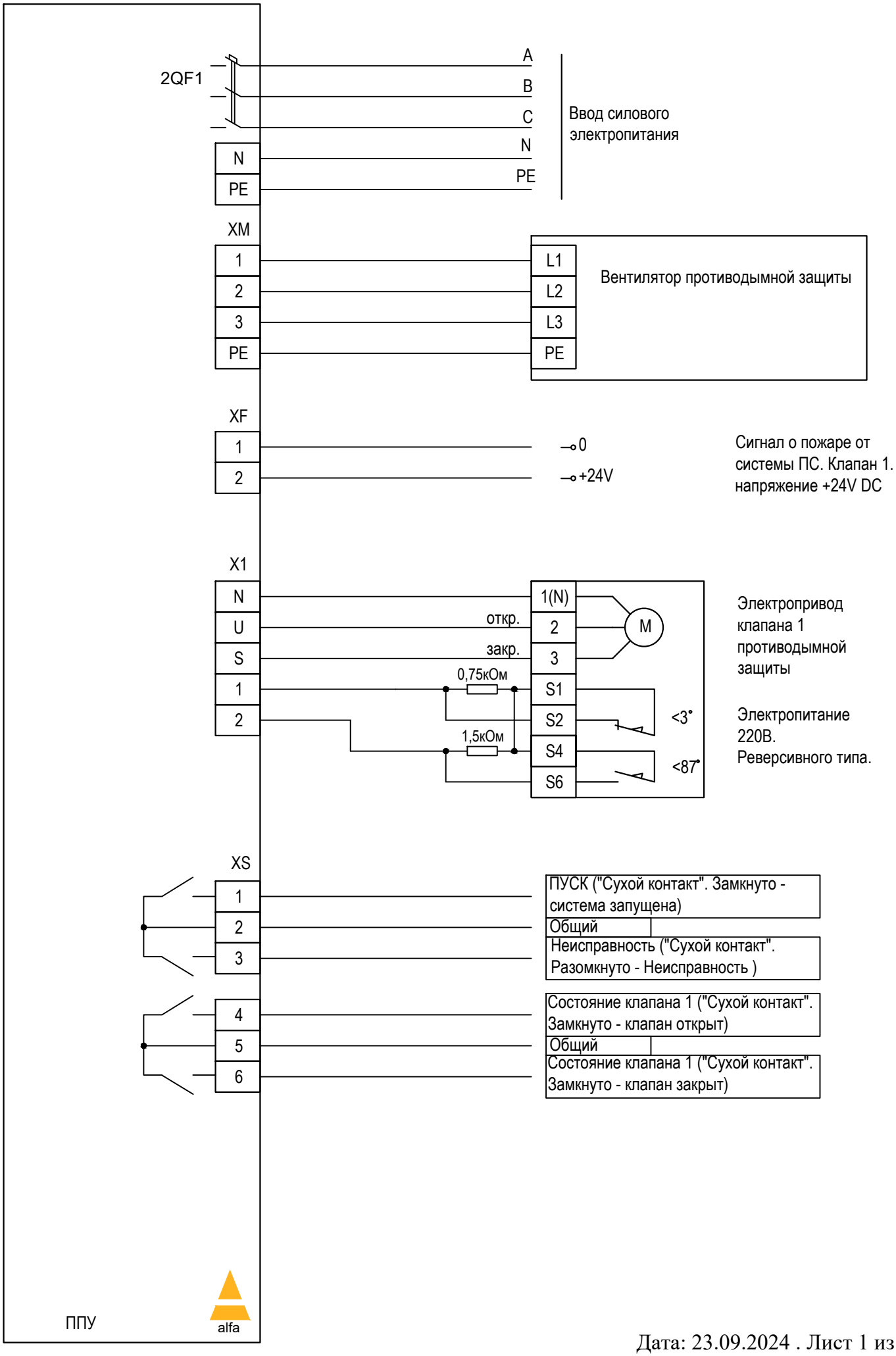

Дата: 23.09.2024 . Лист 1 из 1