ППУ FPS01-2-00Z. Схема внешних подключений.

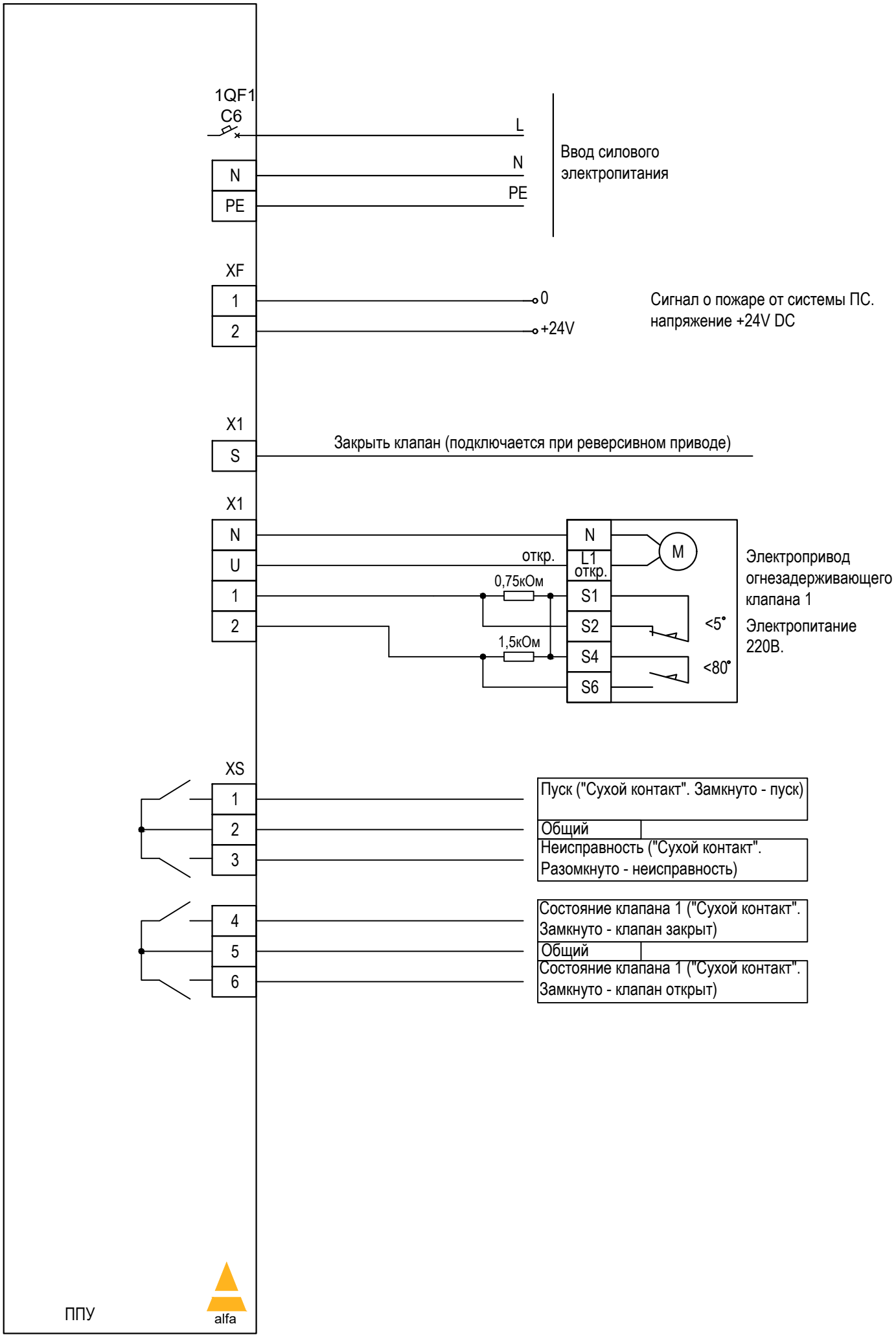

Дата: 01.10.2024. Лист 1 из 1